Footslim M

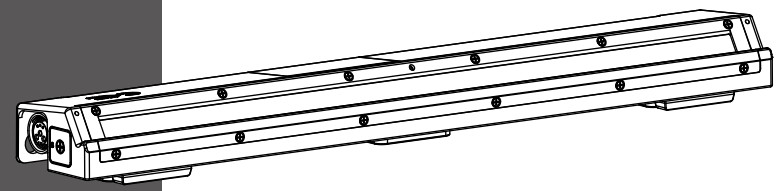

广州鹏林照明灯具有限公司
CKC LIGHTING CO.,LTD

广州市南沙区东涌镇南沙大道 335 号
电话：(020)3920 4506　传真：(020)3920 4631
官网：www.ckclighting.cn

更多资讯敬请关注
CKC 微信公众号

www.ckclighting.cn

在进行任何安装、维修及清洁灯具前，请确认已将电源切断！
使用本灯具前，请阅读本说明书。
本公司保留更改产品设计与规格的权利，恕不另行通知。

目录

一、安全警告信息 1

二、产品简介 3

2.1、灯具外形尺寸 3
2.2、灯具包装附件 3

三、设备主要技术参数 3

四、包装运输 4

4.1、拆卸包装 4
4.2、设备包装 4

五、安装要求说明 5

六、电源、信号连接 5

6.1、电源、信号座 5
6.2、电源连接 6
6.3、信号连接 6

七、控制面板 7

7.1、面板介绍 7
7.2、功能菜单操作 7

八、DMX 控制通道表 9

九、控制线路图 12

十、常规维护 12

10.1、清洁与保养 12
10.2、故障分析处理 13

附录（选配件安装） 15

★声明★

■本说明书包含如何安全使用以及安装的重要信息，请认真阅读后按要求进行操作和安装，并请将此说明书妥善保管；

■设备在出厂时，性能完好，包装完整。操作者应严格遵守说明书所陈述的警告事项和操作说明，任何因误用或忽视说明书而导致的故障问题或损坏，不在本公司负责的范围及保修之内；

■本说明内相关资料仅供参考，所有灯具产品均以实物为准，如有变动，恕不另行通知，我司将保留最终解释权。

一、安全警告信息

注意！
请在对灯具安装、通电、操作或维修之前，请认真阅读本部分的安全要求信息。

- 本产品属于专业用途，不适用于其它；
- 收到灯具后，请检查包装是否完整，并拆包检查设备是否有因运输而导致的损坏。如出现运输而导致的损坏，请不要使用此灯具，并尽快与当地技术人员或厂家联系；
- 需再次运输时，请使用原包材；
- 机器外壳如有明显损坏应及时更换；
- 悬挂灯具时，必须验证悬挂设备要能承受灯具的 6 倍以上重量。安装完毕后要验证灯盖及安装扣锁牢固并无损伤，同时使用安全保险绳作为灯具的辅助安全，固定在桁架上；
- 此灯具内的光源应由制造商或其服务代理商或有类似资格的人来更换；
- 如果您还有其它关于如何安全操作设备的问题，请联系我司技术人员或拨打服务热线；
- 本产品防护等级为 IP66，室内户外皆可使用；
- 避免外部强光直接照射镜头，导致透镜聚光烧坏内部元器件。

- 灯具应保持清洁，避免长时间在过热或多尘环境下使用，防止灯具接触到化学液体；
- 在使用产品时应注意避免火、热、电冲击、紫外线辐射引起的严重或致命损伤。在通电或安装使用前先要阅读说明书。遵循操作安全防范方法并注意说明书及设备上的警示标语；
- 必须是专业人员方可进行灯具的安装、操作和维修，并严格遵守操作说明书所陈述规程操作。

- 眼睛不能直视发光体；
- 请勿将该设备连接任何调光器；
- 灯具上的保护外壳、透镜和显示屏，如果产生可见的损坏，即损坏到失效的程度，如产生裂缝和深痕时应更换；
- 请不要在出光口处放置任何过虑器或其它物品，不要更换非原厂零部件；
- 灯具的最小安全照射距离 1m。

- 在安装前，请确认所使用的电源电压和灯具所标识的电压相符。应将每一台灯具正确接地，并按照相关的标准进行电气安装；
- 维修、清洁设备前请先断开电源；
- 灯具运行时禁止触摸电线，以防电击；
- 如果此灯具的外部软缆或软线发生损坏了，该线要由制造商、其代理商或类似有资格的人更换，以避免发生危险；
- 避免易燃液体、水或金属等导电体进入灯具内部，以免电击或起火，如有异物进入灯具，请立即切断电源；
- 多台灯具串联操控时，信号线可多条联接，电源必须单独联接。

- 灯具在 -40℃ ~ 45℃正常工作，更换设备里的任何元器件、配件时，确保电源已断开，以防触电造成伤害；
- 灯具运行时表面最高温度可达 65℃，请勿徒手触摸 .

- 灯具必须安装在足够通风的地方，至少距离邻近表面 0.5m，确保没有任何通风孔被堵塞；
- 请勿将灯具直接安装在可燃物体上；
- 灯具所有外表面离可燃物最小距离 0.5m。

二、产品简介

2.1、灯具外形尺寸

500 × 73 × 47 mm

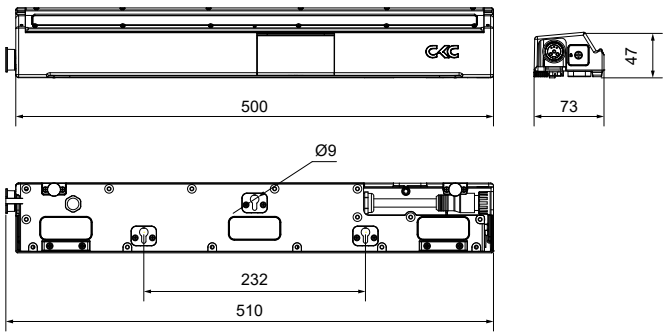

2.2、灯具包装附件

标配件	数量	单位	备注
钢丝安全绳	1	PCS	
电源信号	1	PCS	航空箱版本 (1 装 40)
一体线	1	PCS	纸箱版本 (1 装 4)

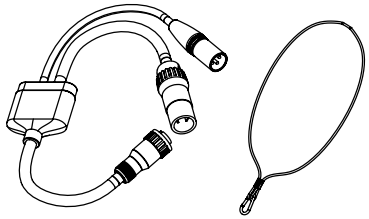

三、设备主要技术参数

产品执行标准：

GB43472-2023、GB/T7000.1-2023、GB/T7000.217-2023

- **电参数**

  额定输入电压：AC 100V-240V~ 50Hz/60Hz
  整灯功率：43W@220V；45W@100V
  功率因素：0.85@220V　输入电流：0.25A@220V

- **光源寿命**

  >20000 小时

- **颜色系统**

  色温：2000~10000K　　显色指数：Ra/95 R9/95

- **光学系统**

  光　　源：120×0.3W RGBLA LED　　光 通 量：1500 Lm
  光束角度：X/56° Y/52°　　光斑角度：X/98° Y/87°

- **控制和编程**

  控制通道：CCT 8CH、Standard 14CH、RGB 12CH、CMY 12CH、Xy 13CH、Cell 19CH
  协议：标准 DMX512 协议 , RDM 协议
  数据连接：6 针电源信号一体输入 / 输出

- **照度图**

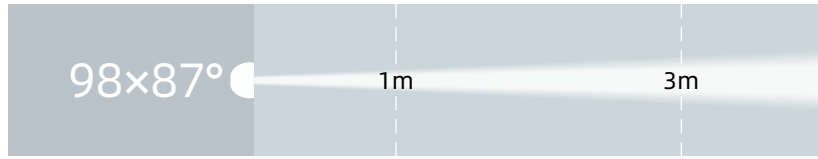

Lux	804	77
Diameter (m)	2.30	6.90

- **其它效果功能**

  快速电子频闪：1~25Hz　　LED 刷新频率：900-25kHz
  调光曲线：4 种

- **其它特性功能**

  灯体重量：1.8 KG

四、包装运输

4.1、拆卸包装

注意：当收到灯具后，请拆包检查是否有因运输而导致的损坏，如出现运输而导致的损坏，请不要使用此灯具，并尽快与当地技术人员或厂家联系。

4.2、设备包装

1、灯具包装前先断开电源使灯具完全冷却；

2、航空箱只能叠放两层，禁止倒放。

五、安装要求说明

拼接安装

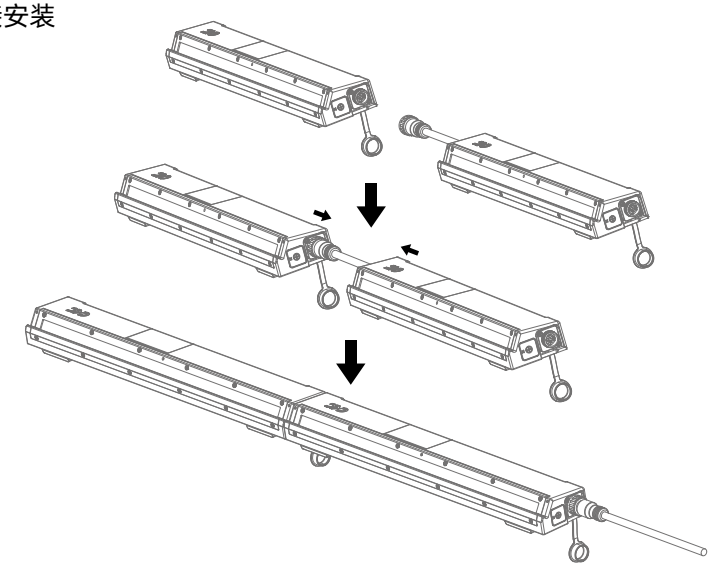

通过调节螺丝调整高度

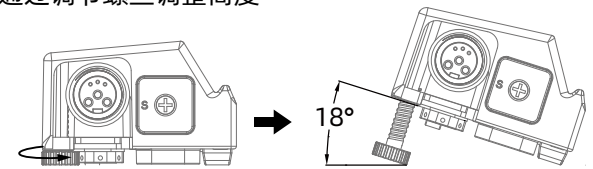

六、电源、信号连接

6.1、电源、信号座

1、6 针电源信号一体输出

2、6 针电源信号一体输入

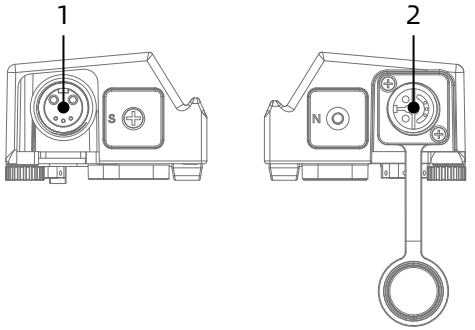

6.2、电源连接

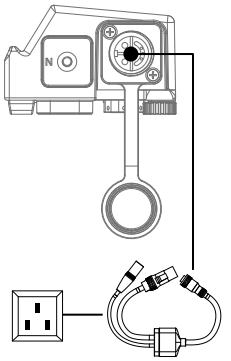

连接方法：

L（火线）- 棕色线

E（地线）- 黄 / 绿双色线

N（零线）- 蓝色线

连接电源时请注意电源电压和频率须与灯具上所标注的电压和频率相符。当多台灯具同时使用时，建议每台灯具的电源分别连接，这样可对每台灯具单独进行电源开 / 关控制。

注意： 连接电源时必须将地线（黄 / 绿双色线）安全接地，并符合电气安装所有相关标准。



本产品使用 Powercon In/Out 进出连接电源线，由于功率原因，一条 2 平方的电源线 240V 最多可带 37 台产品，100V 最多可带 20 台产品。

警告！

- 单条电源线切勿连接过多灯具，或者超负荷工作；
- 请勿使用绝缘层已经损伤的电源线，同时不要将电源线搭在其它导线上；
- 当灯具不使用或者清洁时，请将电源线拔掉；
- 不要大力拔插或者直接拖拽电源线。

6.3、信号连接

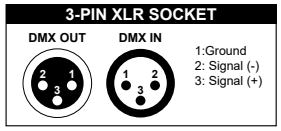

灯具标配特制的 6 针电源信号一体输入 / 输出线材，设有标准的 DMX 3 芯输入座，请使用 DMX512 屏蔽双绞信号线连接。DMX 信号线一般连接距离为 150 米，长距离信号传输时，必须加入 DMX512 信号放大器。

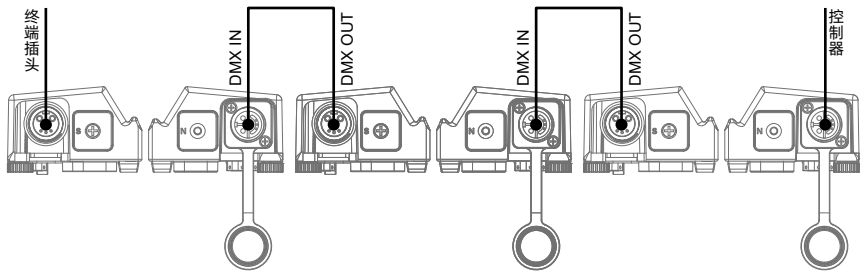

使用一条屏蔽双绞信号线从控制器的 DMX 输出口连接到第一台设备的 DMX 输入口，并从第一台设备的 DMX 输出口连接到第二台设备的 DMX 输入口，依此类推，直到将所有的灯具连接完毕，然后在每一连路的最后一个连接灯具输出 3/5 芯插孔上安装一个终端插头。（在 3/5 芯带针卡侬插头的 2、3 插针之间焊接一个 4/1W、120Ω 的电阻）。

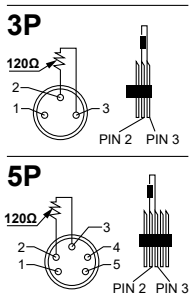

七、控制面板

7.1、面板介绍

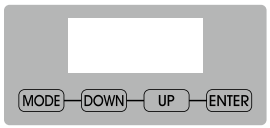

- 采用 OLED 显示屏；
- 按 MODE（菜单）键查看或修改灯具功能设置，按 UP（上）DOWN（下）；
- 按 ENTER（确认）键确认您选择好的功能菜单，将进入菜单中相对应的子菜单，每一项菜单均代表着灯具的特定功能（具体见下表所示）；
- 按 ENTER（确认）键保存您所作的修改或进入子菜单，按 UP 或 DOWN 键可对数值进行修改（增减数值）；
- 按 MODE（菜单）键回到上一级菜单或退出。

7.2、功能菜单操作

注：灰色色块为默认设置值

开机显示	Update Wait... CKC Footslim M SOFTWARE V1.01		
Menu Option	**Level 1**	**Level 2**	**功能说明**
	DMX Address	001 - 505	地址设置
	DMX Mode	8CH CCT	通道设置
		14CH Standard	
		12CH RGB	
		12CH CMY	
		13CH xy	
		19CH Cell	
	No DMX Status	Hold Last	没信号保持
		Fade to Black	没信号渐渐变黑场
		Standalone	没信号 standalone
Control	Manual Control	Dimmer 0-255	RGB 调光
		Strobe 0-255	频闪
		Red 0-255	红色
		Green 0-255	绿色
		Blue 0-255	蓝色
		Amber 0-255	琥珀
		Lime 0-255	柠檬
		CCT 2000K-10000K(默认 6000K)	色温
		Cross Fade 0-255	色温渐变颜色
		TINT -127/0/+127	红绿补偿
	Master	On / Off	主机开关
	Slave	On / Off	从机开关
Settings	Dim Modes	Standard	调光模式
		Stage	
		TV	
		Architectural	
		Theatre	
	Dim Curves	Linear	直线调光
		Square	二次曲线
		Inverse Square	反二次曲线
		S-Curve	S 型曲线
	Zone Flip	ON	水平翻转
		OFF	默认灯点顺序
	LED Refresh Rate	1200Hz,3600Hz,5000Hz,10KHz,15KHz, 20KHz, 25KHz（Default = 1200 Hz)	频率设置
	Color Tuning	Highest Fidelity	最高显指
		Highest Output	最高亮度
	LED Power Limit	50%	最大运行功率设置
		60%	
		70%	
		80%	
		90%	
		100%	
	Display	Screen Delay 10s - 5min (Default = 1 min)	屏保时间（分钟）
		Screen Lock Off/ON/ON1	锁频改时间
		Rotate Display Yes / No / Auto	翻转显示
	Reset Defaults	Yes / No	恢复出厂设置
	Time	Current Run Time 00000Hours	当前运行时间
		Total Run Time 00000Hours	总运行时间
		Last Run Time 00000Hours	最后运行时间

Information	Temperature	Current XXX °F /XXX°C	当前温度显示
		Max Resettable XXX °F /XXX°C	重置后达到的最高温度（可重置）
	Humidity	Humidity XXX%	湿度显示
	DMX Values	Red	DMX 的数值
		Green	
		...	
	Product IDs	RDM UID 062B 036C xxxx	UID 号码
	Error Logs	Fixture Errors	灯具错误信息（Temp Error）
	Firmware Version	1U:V1.01 2U:V1.01	版本显示
Service (Passcode = 050)	Calibration	All Red 000 - 255	校正设置
		All Green 000 - 255	
		All Blue 000 - 255	
		All Amber 000 - 255	
		All Lime 000 - 255	
		Red1 000 - 255	
		Green1 000 - 255	
		Blue1 000 - 255	
		.....	
	Reset Last Run	Yes / No	重置最后运行时间
	Reset Error Logs	Yes / No	重置灯具错误信息

八、DMX 控制通道表：

12-1、12-2 分别为 RGB 12CH、CMY 12CH

8	14	12-1	12-2	13	19	Value Range	Function	
1	1	1	1	1	1	0-255	Dimmer	总调光
							Intensity 0 → 100%	
2	2	2	2	2	2	0-255	DimmerFine	微调
							Intensity 0 → 100%	
3	3	3	3	3	3		Strobe Mode	频闪模式
						0-31	Close	频闪关
						32-63	Open	频闪开
						64-95	All Strobe：slow->fast	整体频闪慢到快
						96-127	Open	频闪开
						128-159	All Pulse Strobe：slow->fast	整体脉冲频闪慢到快
						160-191	Open	频闪开
						192-223	Random	随机频闪慢到快
						224-255	Open	频闪开
	4	4			4	0-255	Red	红色
	5	5			5	0-255	Green	绿色
	6	6			6	0-255	Blue	蓝色
	7				7	0-255	Amber	琥珀
	8				8	0-255	Lime	柠檬
					9	0-255	Red2	红色 2
					10	0-255	Green2	绿色 2
					11	0-255	Blue2	蓝色 2
					12	0-255	Amber2	琥珀 2
					13	0-255	Lime2	柠檬 2
			4				Cyan	青色
			5				Magenta	品红
			6				Yellow	黄色
				4		0-255	X	色坐标 X
				5		0-255	X Fine	色坐标 X 微调
				6		0-255	Y	色坐标 Y
				7		0-255	Y Fine	色坐标 Y 微调
4	9	7	7	8	14		CCT	色温
						0-19	Idle	
						20-100	2000K-10000K	
						100-255	10000K	
5	10	8	8	9	15	0-255	Cross Fade	色温过渡颜色
6	11	9	9	10	16		Tint	红绿补偿
						0	Idle	无功能
						1-127	Full Minus Green to Neutral	从品红到自然白
						128	Neutral White	自然白
						129-255	Neutral to Full Plus Green	从自然白到绿色
	12	10	10	11	17	0-255	Color Macro	颜色宏
7	13	11	11	12	18		Dim Modes	调光模式
						0-20	Default to Unit Setting	灯具菜单设置
						21-40	Standard	标准
						41-60	Stage	舞台
						61-80	TV	电视
						81-100	Architectural	建筑
						101-120	Theatre	剧院
						121-255	Default to Unit Setting	灯具菜单设置
8	14	12	12	13	19		Control	除了 DTW 开关设置，其他设置需要 shutter 调至 0-31 的范围内才可生效
						0-10	Idle	无功能
						11-15	Linear	直线调光
						16-20	Square(Default)	二次曲线
						21-25	Inverse Square	反二次曲线
						26-30	S-Curve	S 型曲线
						31-35	Led Freq. 1200 Hz (hold 3s)	频率设置
						36-40	Led Freq. 3600 Hz (hold 3s)	
						41-45	Led Freq. 5000 Hz (hold 3s)	
						46-50	Led Freq. 10.000 Hz (hold 3s)	
						51-55	Led Freq. 15.000 Hz (hold 3s)	
						56-60	Led Freq. 20.000 Hz (hold 3s)	
						61-65	Led Freq. 25.000 Hz (hold 3s)	

66-70	Highest Fidelity (Default)	最高显指
71-75	Highest Output	最高亮度
76-85	Idle	无功能
86-90	DTW ON	DTW 开
91-95	DTW OFF	DTW 关
96-100	Zone Flip ON	水平翻转
101-105	Zone Flip OFF	默认灯点顺序
106-255	Idle	无功能

Virtual Colors

Value	Filter Number	Name
1	7	pale yellow
2	103	straw
3	151	gold tint
4	100	spring yellow
5	10	medium yellow
6	101	yellow
7	104	deep amber
8	15	deep straw
9	179	loving amber
10	21	gold amber
11	105	orange
12	158	deep orange
13	22	dark amber
14	778	millenium gold
15	135	deep golden amber
16	24	scarlet
17	106	primary red
18	26	bright red
19	27	medium red
20	19	fire
21	157	pink
22	36	medium pink
23	111	dark pink
24	128	bright pink
25	148	bright rose
26	332	special rose pink
27	793	vanity fair
28	113	magenta
29	46	dark magenta
30	48	rose purple
31	126	mauve
32	49	medium purple
33	58	lavender
34	199	palace blue
35	119	dark blue
36	132	medium blue
37	120	deep blue
38	165	daylight blue
39	161	slate blue
40	118	light blue
41	68	sky blue
42	143	pale navy blue
43	131	marine blue
44	115	peacock blue
45	172	lagoon blue
46	116	medium blue green
47	90	dark yellow green
48	139	primary green
49	122	fern green
50	89	moss green
51	124	dark green
52	88	lime green
53	138	pale green
54	203	Quarter CT Blue
55	202	Half CT Blue
56	201	FULL CT Blue
57	200	double CT Blue
58	206	Quarter CT Orange
59	205	Half CT Orange
60	204	FULL CT Orange
61-179		No function
180-201	Clockwise Fast → Slow	正转，快到慢
202-207	Stop	停止
208-229	Counter-clockwise Slow → Fast	反转，慢到快
230-234	Open	打开
235-239	Fast	随机颜色 快速（主从同步，控台不同步）
240-244	Medium	随机颜色 中等（主从同步，控台不同步）
245-249	Slow	随机颜色 慢速（主从同步，控台不同步）
250-255	Open	打开

九、控制线路图

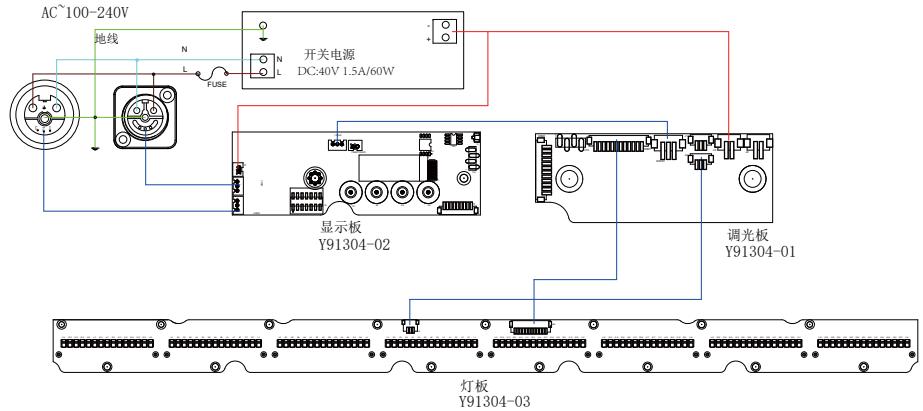

十、常规维护

10.1、清洁与保养

灯具要求进行日常清洁保养，使用寿命长短很大程度取决于操作环境和规范，如有疑问请咨询我司技术工程师的建议，在本书中没有包括的维修和保养工作交给我司有资格的技术工程师。

注意！灰尘、烟油等其它原因造成，非正常性使用引起的损坏，不在保修范围之内。

警告！
打开任何盖子之前需断开电源。清洁光学部件需轻擦，涂层表面较容易划伤，请勿使用有损害性的液体或硬物体，否则会损坏塑料或涂层表面。

- 当镜头有破裂或其它损坏时，应及时更换；
- 当亮度明显下降时，LED 可能已到使用期限，应及时更换；
- 当灯具无法启动时，请检查灯具电源保险丝是否烧断，如烧断，必须使用相同规格的保险丝安装；
- 灯具装有温度保护装置，当温度过高时保护装置会自动降功率，当发生此种情况时，请检查风扇是否正常运转，风扇及风扇网是否有灰尘堵塞，找出故障检修后再启动灯具。注意，必须有资格的技术人员方可进行维修工作。

10.2、故障分析处理

故障描述	分析	处理
通电后无反应	检查电源开关是否打开	打开
	检查保险丝是否烧断	更换
	检查开关电源输出端是否正常	检测电压
	检查内部线路是否接触不良	重新连接
灯具不受控制	检查 DMX 信号线连接是否正确	重新连接或更换
	检查地址码是否正确，灯具的 DMX 模式是否与设置一致	重新确认
	主控板损坏	更换
灯不亮	LED 老化或损坏	更换
	电源板故障	检查 / 更换
	线路松脱或接触不良	重新连接
	开关电源故障	更换
自动灭灯或变暗	LED 老化	更换
	温控开关损坏	更换
光效衰弱，光斑不均匀	LED 老化	更换
	光学镜有积尘或污迹	清洁
	光学镜有破损	更换
颜色不纯	光效衰弱	更换灯板

注意！上述分析只作异常参考，非专业人员请勿拆机维修

附录（选配件安装）

悬挂吊架

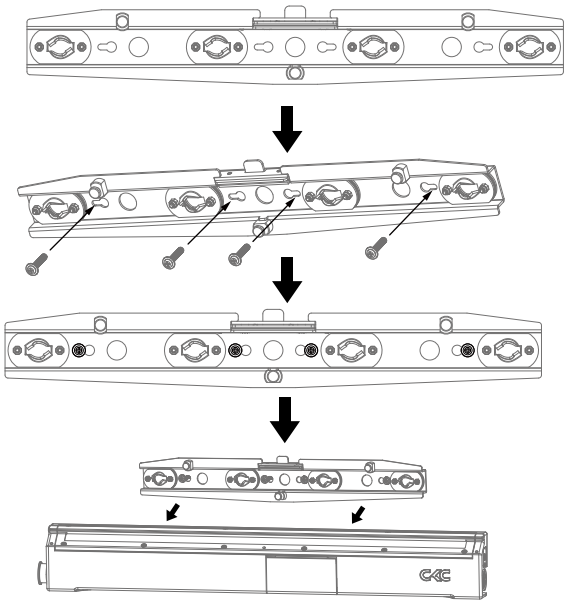

A.安装到墙面

B.安装到天花板

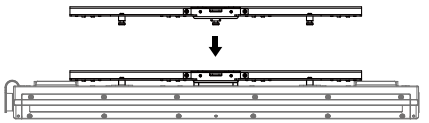

C.配合灯钩吊挂使用

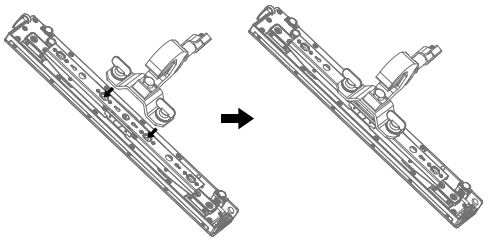

线速连接器

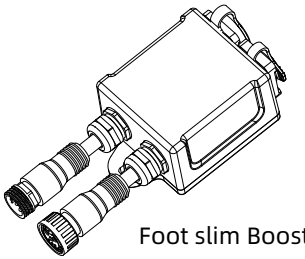

Foot slim Booster

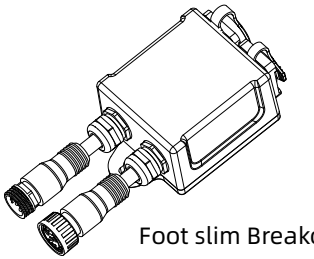

Foot slim Breakout

